Dwuwiązkowe aktywne bariery podczerwieni

PB

- 20 TE
- 40 TE
- 60 TE

SERIES

PB-20TE	na zewnątrz 20m / wewnątrz 40m
PB-4OTE	na zewnątrz 40m / wewnątrz 80m
PB-60TE	na zewnątrz 60m / wewnątrz 120m

TAKEX

WŁAŚCIWOŚCI

- **Wysoka niezawodność:** synchronizacja wiązek redukuje ilość fałszywych alarmów spowodowanych przez takie czynniki, jak ptaki czy spadające liście
- **Zabezpieczenie przed światłem widzialnym:** bezawaryjną pracę w warunkach oświetlenia do wartości 50.000 lux zapewnia wbudowany filtr kompensacyjny światła zewnętrznego
- **Łatwa regulacja wiązek:** specjalny wizjer pozwala na szybką i prawidłową synchronizację nadajnika z odbiornikiem. Dodatkowo bariery zostały wyposażone w wyjście kontrolno - pomiarowe ułatwiające kontrolę poziomu sygnału
- **Obrotowy system optyczny:** obrotowy system optyczny, zarówno nadajnika jak i odbiornika, pozwala na regulację do 180°. Urządzenia nie muszą znajdować się naprzeciw siebie, uniemożliwia to określenie kierunków wiązek poprzez prostą obserwacje
- **Wybór częstotliwości:** bariery z serii „Inteligent Twin" dają możliwość wyboru czterech odrębnych częstotliwości, co pozwala na instalację większej liczby urządzeń bez ryzyka wzajemnych zakłóceń
- **Zabezpieczenie przeciwko zlodowaceniu/rosie:** specjalna osłona na obudowie bariery zapewnia prawidłową ochronę wiązek nawet w przypadku pokrycia obudowy przez lód czy rosę

Bariery podczerwieni serii „Twin" firmy TAKEX zostały zaprojektowane tak, aby gwarantować najwyższą jakość i niezawodność działania. Synchronizacja bliźniaczych wiązek podczerwieni zapewnia lepszą stabilność w różnych warunkach atmosferycznych oraz zwiększony zasięg. W celu ułatwienia procesu instalacji, bariery zostały wyposażone w obrotowy układ optyczny oraz specjalnie zaprojektowane soczewki umożliwiające poprawne zestrojenie

WYMIARY:

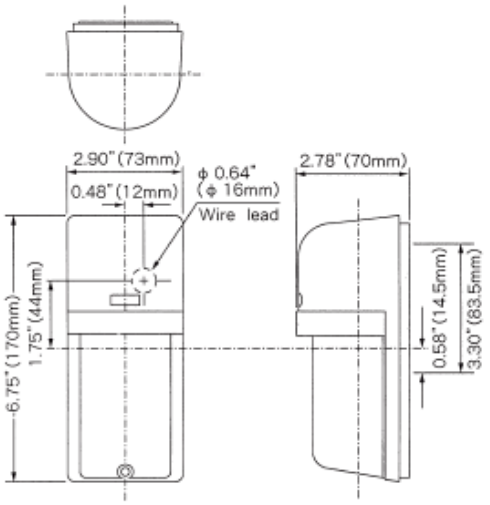

ZASIĘG:

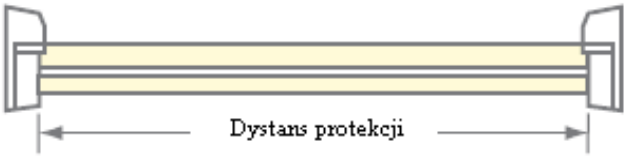

PB-20TE: wewnątrz (40m)/na zewnątrz(20m)
PB-40TE: wewnątrz (80m)/na zewnątrz(40m)
PB-60TE: wewnątrz (120m)/na zewnątrz(60m)

Możliwość montażu na słupku

SPECYFIKACJA:

Oznaczenie modelu	PB-20TE	PB-40TE	PB-60TE
Sposób detekcji	Jednoczesne przerwanie obu wiązek bariery		
Źródło podczerwieni	Pulsująca dioda LED, podwójna modulacja		
Zasięg	20m zew. /40m wew.	40m zew./80m wew.	60m zew./120m wew.
Czas reakcji	50 ms do 700 ms		
Napięcie zasilania	10V do 30V DC (bez polaryzacji)		
Pobór prądu	max 55mA	max 75mA	max 80mA
Wyjście alarmowe	30V / 0,5 A		
Wyjście tamper	Aktywacja w momencie otwarcia obudowy bariery, 30V / 0.5 A		
Alarm LED	Czerwona dioda LED na odbiorniku sygnalizująca alarm		
Sygnalizacja mocy wiązki	Czerwona dioda LED na odbiorniku wskazująca poziom sygnału		
Zmiana częstotliwości	Dostępne cztery różne częstotliwości		
Temperatura pracy	-25°C ÷ +60°C		
Zastosowanie	zewnętrzne/wewnętrzne		
Wymiary (WxSxG)	170 x 73 x 70 mm		
Waga	nadajnik 380g/ odbiornik 400g		

ICS POLSKA
ul. Poleczki 82
02-822 Warszawa
tel. 22 646 11 38
www.ics.pl